G.R. TEEN L.O.L 2.4

santos Andirá

ISO 9001 | 14001

ESQUEMA DE MONTAGEM 949951

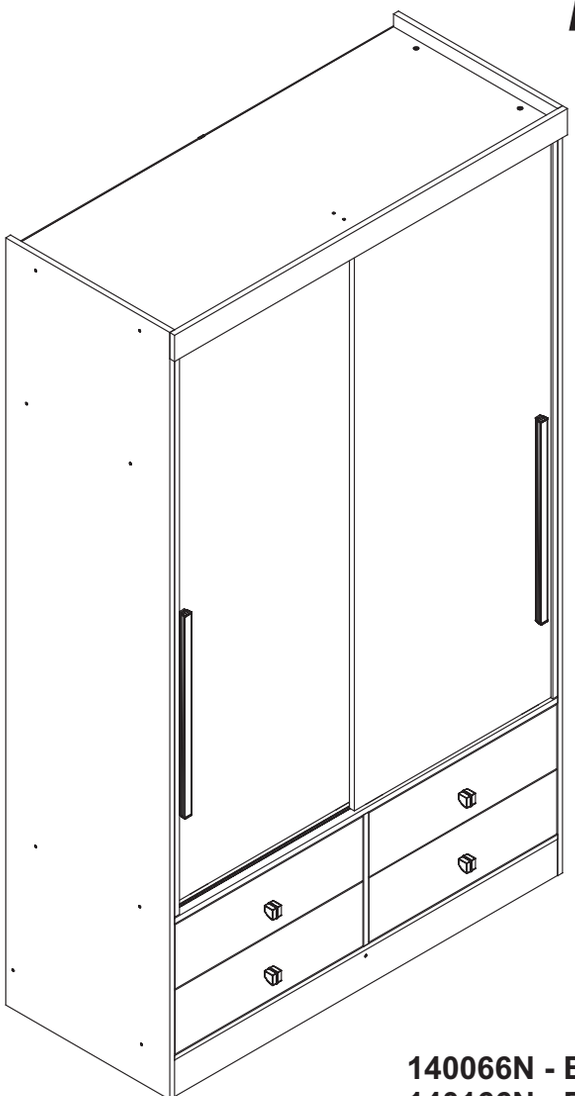

AVISO !
Para limpeza de seu Móvel:
- **Use uma flanela seca ou levemente umedecida.**
- **Não use produtos quimicos.**

140066N - BCO/FUC/LIL
140166N - BCO/PET/TUR
143766 - BCO/BCO
140266 - BCO/AMA/CINZA

www.santosandira.com.br

“Peso máximo sugerido por espaço
Não sugerimos colocar peso sobre o chapéu”

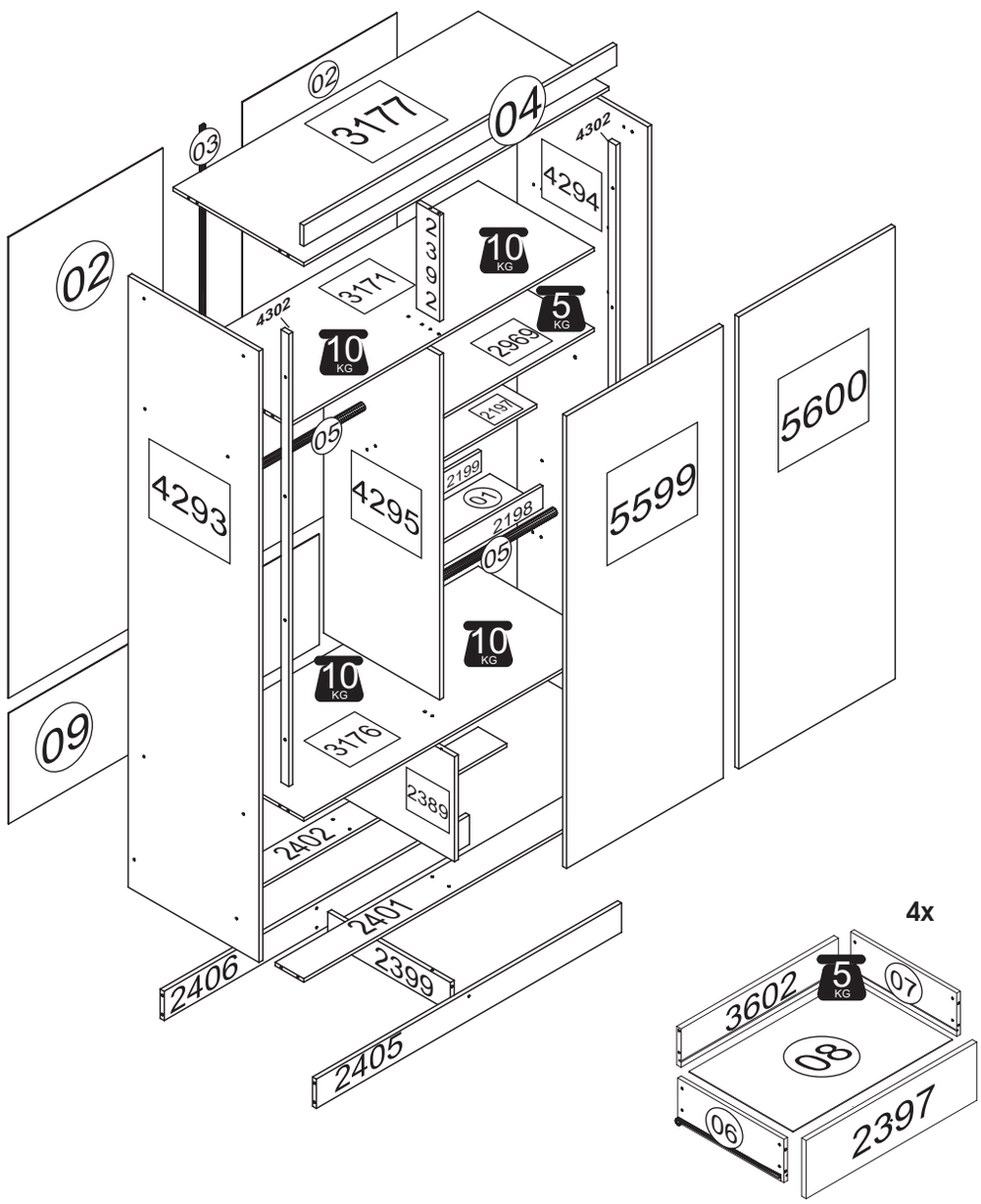

RELAÇÃO DE ACESSÓRIOS

A	PARAFUSO FI CH ZB 4,5X50	29
B	PARAFUSO FI CH PH 4,0 X 14	40
C	CAVILHA MADEIRA 6 X 25	63
D	SUPORTE P/ CABIDE	04
E	PORCA CILINDRICA 12 X 9	20
F	PUXADOR TULIPA PONTUAL BCO C/ PARAFUSO	04
G	SAPATA MINI LAT. 15 MM	06
H	PREGO 10 X 10	60
I	PREGO 12 X 12	06
J	CANTONEIRA P/ GAVETA	08
K	COLA PVA	01

L	TAPA FURO 10MM	08
M	KIT SISTEMA DESL. 1P JM 540 FLEX	02
N	DISPOSITIVO FIXAÇÃO	03
O	PARAFUSO P/ DISPOSITIVO FIXAÇÃO 3,5 X 20 FI FL PH	03
P	CORREDIÇA METAL 350MM	04
Q	CUNHA	04
R	FIXADOR DE FUNDO	12
S	PARAFUSO FI CH PH 3,5 X 35	08
T	PUX. ANTAR 556mmBCO C/PARAF.	02
U	PARAFUSO P/ PUXADOR 3,5 X 25 FI FL PH	06
V	PARAFUSO P/ VISTA FI CH PH 4,0 x 20	08
W	SUPORTE P/ PRATELEIRA	02

RELAÇÃO DE PEÇAS	Nº	TAMANHO	QTDE
FUNDO DO COFRE	01	582x156x2.5	01
TRASEIRO GR.	02	1542x597x2.5	02
PERFIL	03	1542 mm	01
FRONTAL	04	1209x70x15	01
CABIDEIRO ECO. FRIZADO	05	573 mm	02
LATERAL DE GAVETA ESQ.	06	357x125x12	04
LATERAL DE GAVETA DIR.	07	357x125x12	04
FUNDO DE GAVETA	08	539x352x2.5	04
TRASEIRO G.R.	09	1200x370x2.5	01
TAMPO DO COFRE	2197	580x260x12	01
TESTEIRA FRONTAL	2198	580x75x12	01
TESTEIRA TRASEIRA	2199	580x70x12	01
DIVISORIA	2389	505x351x15	01
BATENTE	2392	355x90x15	01
FRENTE DE GAVETA	2397	578x171x15	04
RODAPÉ CALÇO	2399	470x98x15	01
BASE INF. FRONTAL	2401	1179x110x12	01
BASE INF. TRASEIRA	2402	1179x110x12	01
RODAPÉ FRONTAL	2405	1179x98x15	01
RODAPÉ TRASEIRO	2406	1179x98x15	01
PRATELEIRA	2969	582x438x12	01
BASE MALEIRO	3171	1179x438x12	01
BASE INF. C/ CANAL	3176	1179x505x15	01
CHAPEU C/ CANAL	3177	1179x505x15	01
TRASEIRO DE GAVETA	3602	533x113x15	04
LAT. EXT. ESQUERDA	4293	2045x505x15	01
LAT. EXT. DIREITA	4294	2045x505x15	01
LAT. INT. ESQUERDA	4295	1153x438x15	01
VISTA LATERAL	4302	1514x30x15	02
PORTA MOVEL ESQ.	5599	1508x605x15	01
PORTA MOVEL DIR.	5600	1508x605x15	01

B	PARAFUSO FI CH PH 4,0 x 14	12
D	SUPORTE P/ CABIDE	02
G	SAPATA 15mm	04
I	PREGO 12 x 12	04

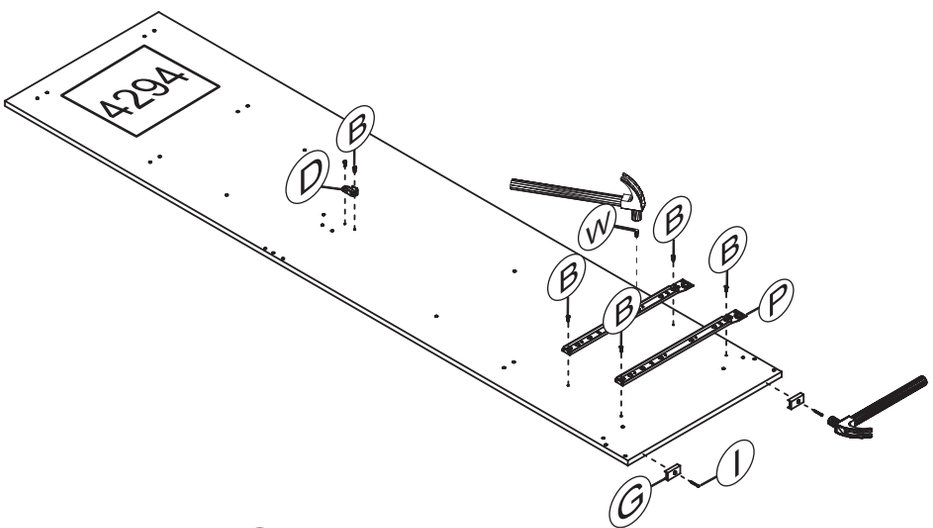

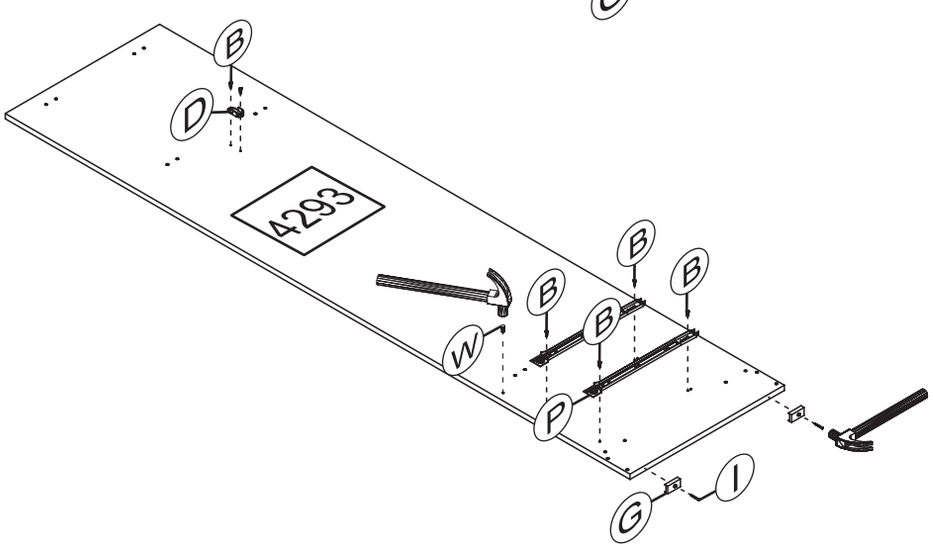

P	CORREDIÇA METAL	02
W	SUPORTE P/ PRATELEIRA	02

B	PARAFUSO FI CH PH 4,0 x 14	04	D	SUPORTE P/ CABIDE	02

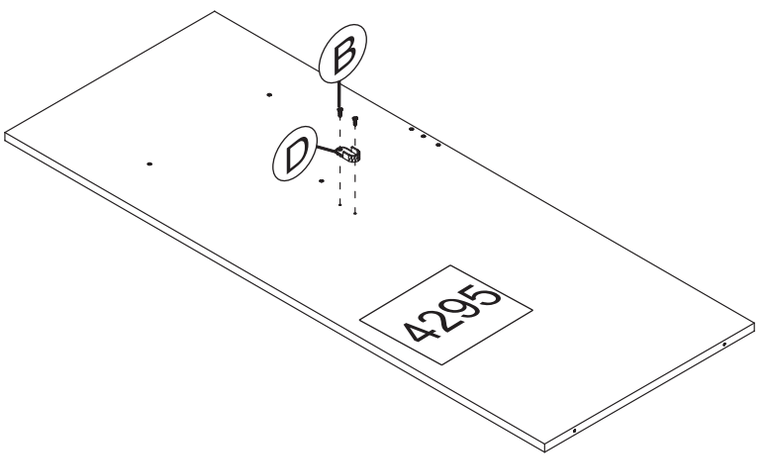

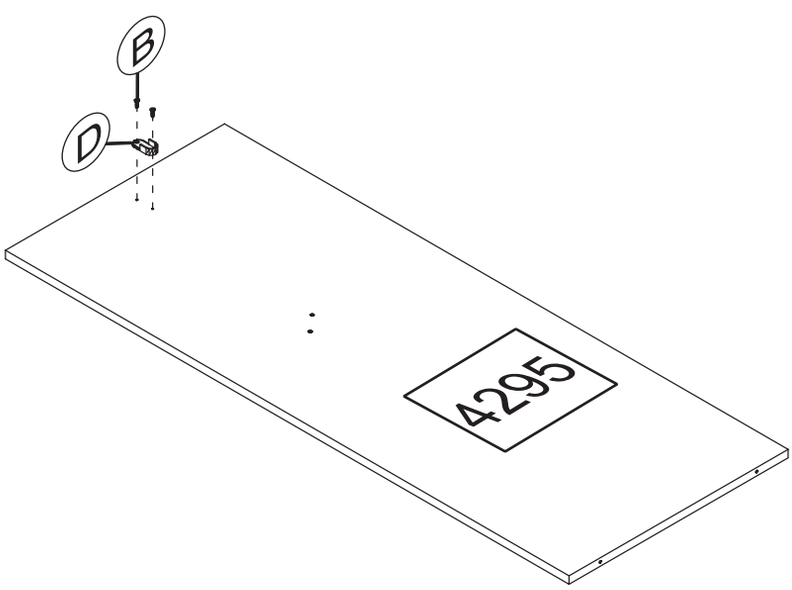

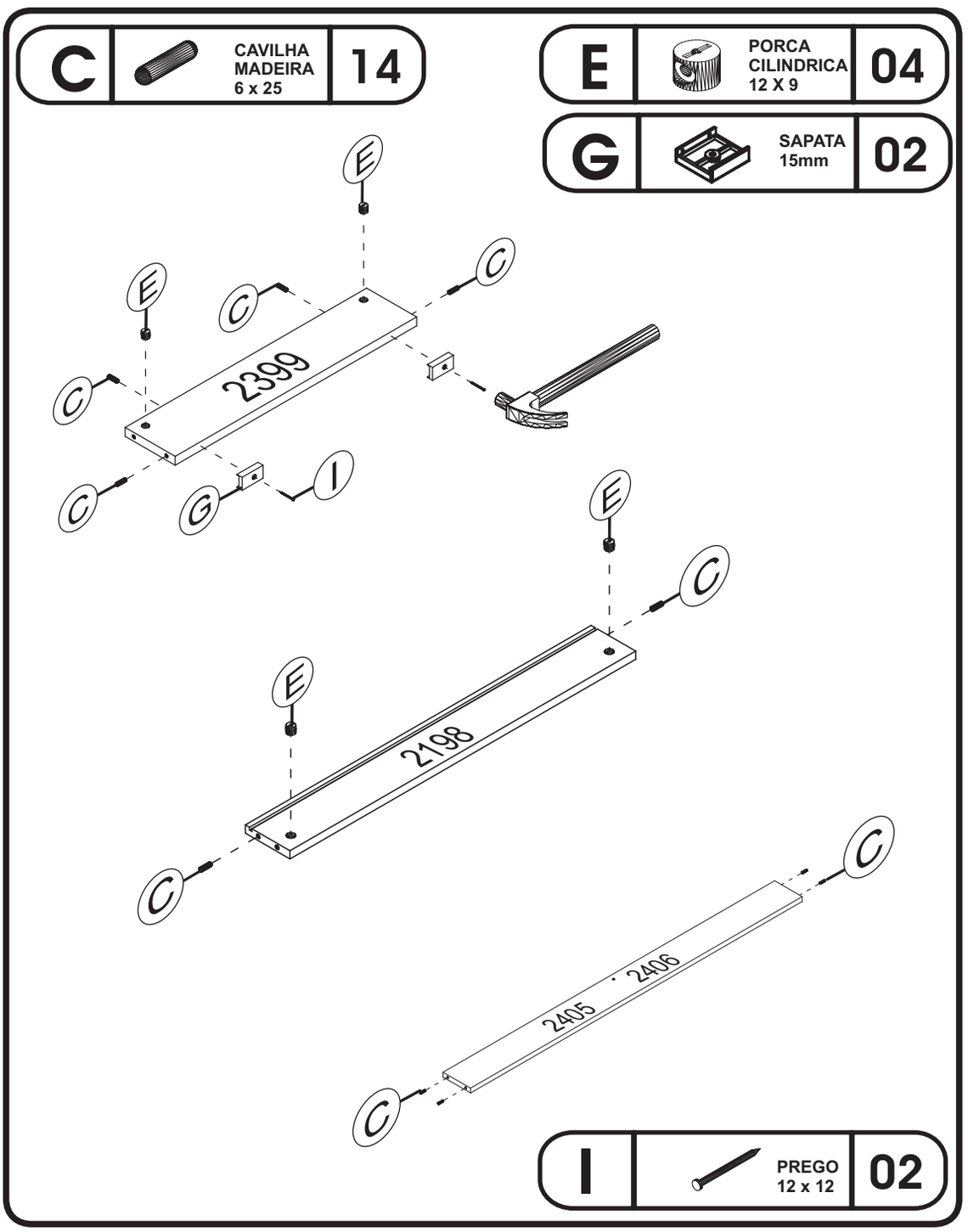
C
CAVILHA
MADEIRA
6 x 25
14
E
PORCA
CILINDRICA
12 X 9
04
G
SAPATA
15mm
02
2399
2198
2405
2406
I
PREGO
12 x 12
02

B	PARAFUSO FI CH PH 4,0 x 14	08	C	CAVILHA MADEIRA 6 x 25	04

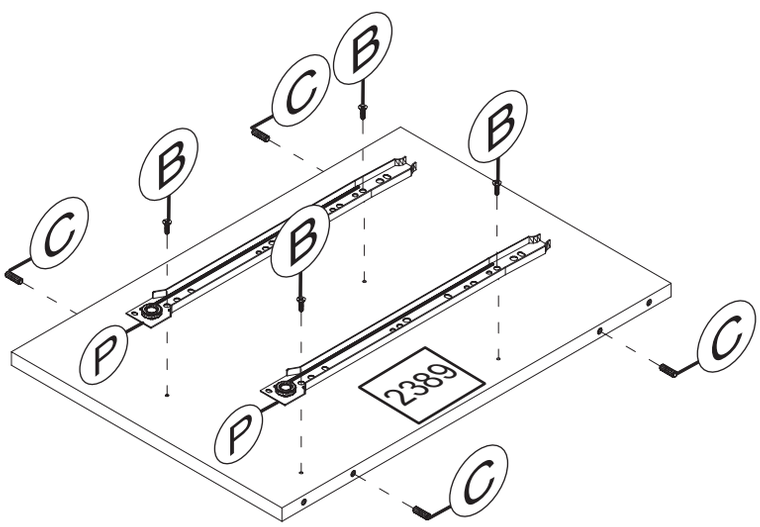

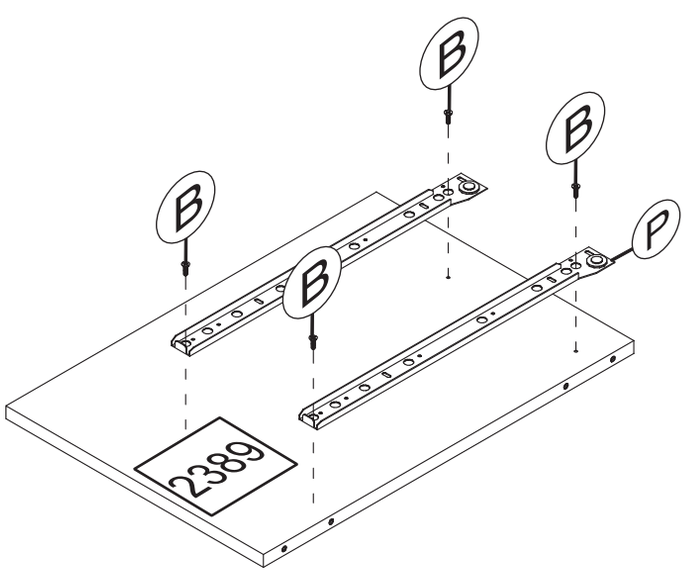

P	CORREDIÇA METAL	02

C	CAVILHA MADEIRA 6 x 25	16	E	PORCA CILINDRICA 12 X 9	12

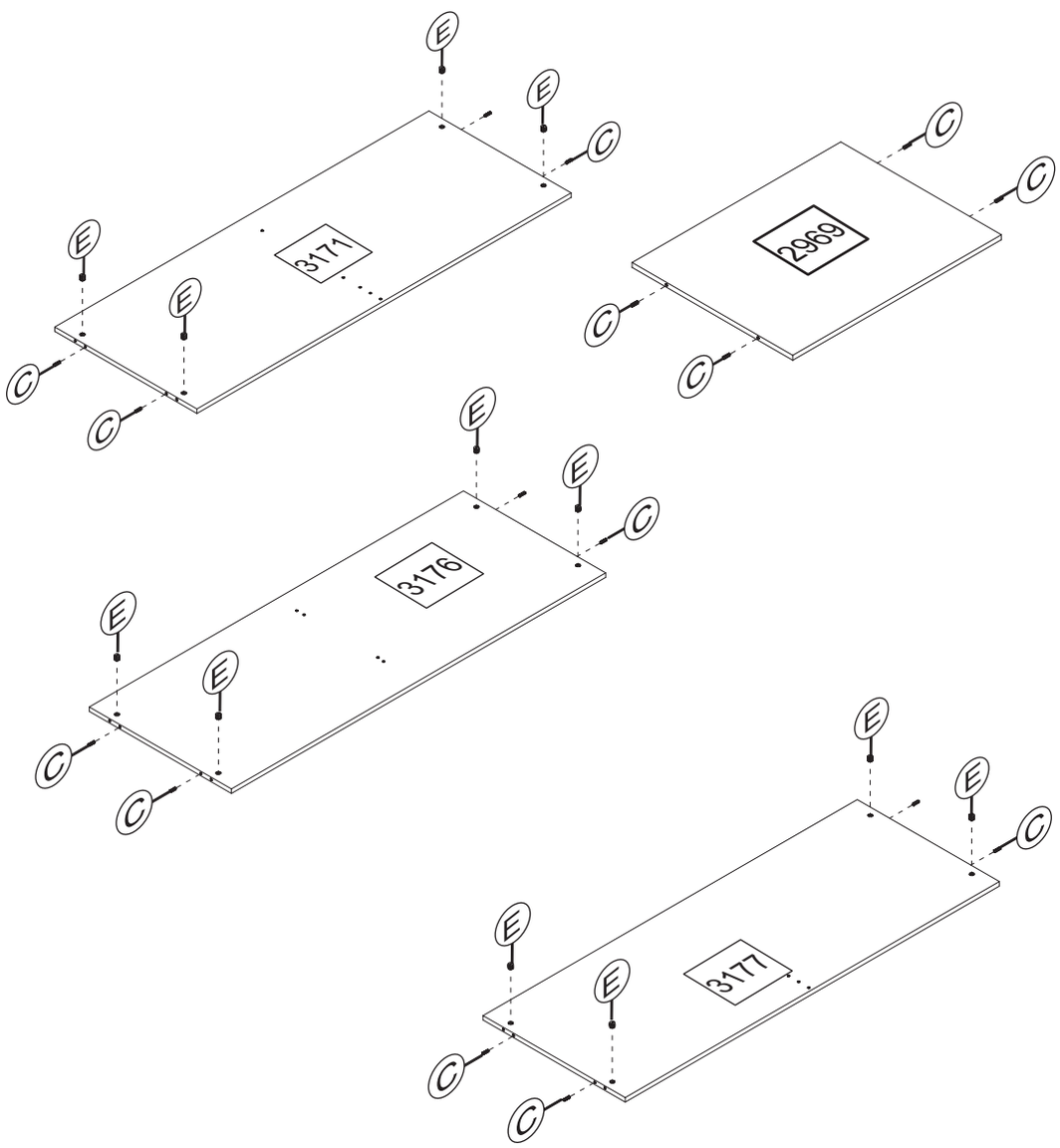

C	CAVILHA MADEIRA 6 x 25	13	E	PORCA CILINDRICA 12 X 9	04

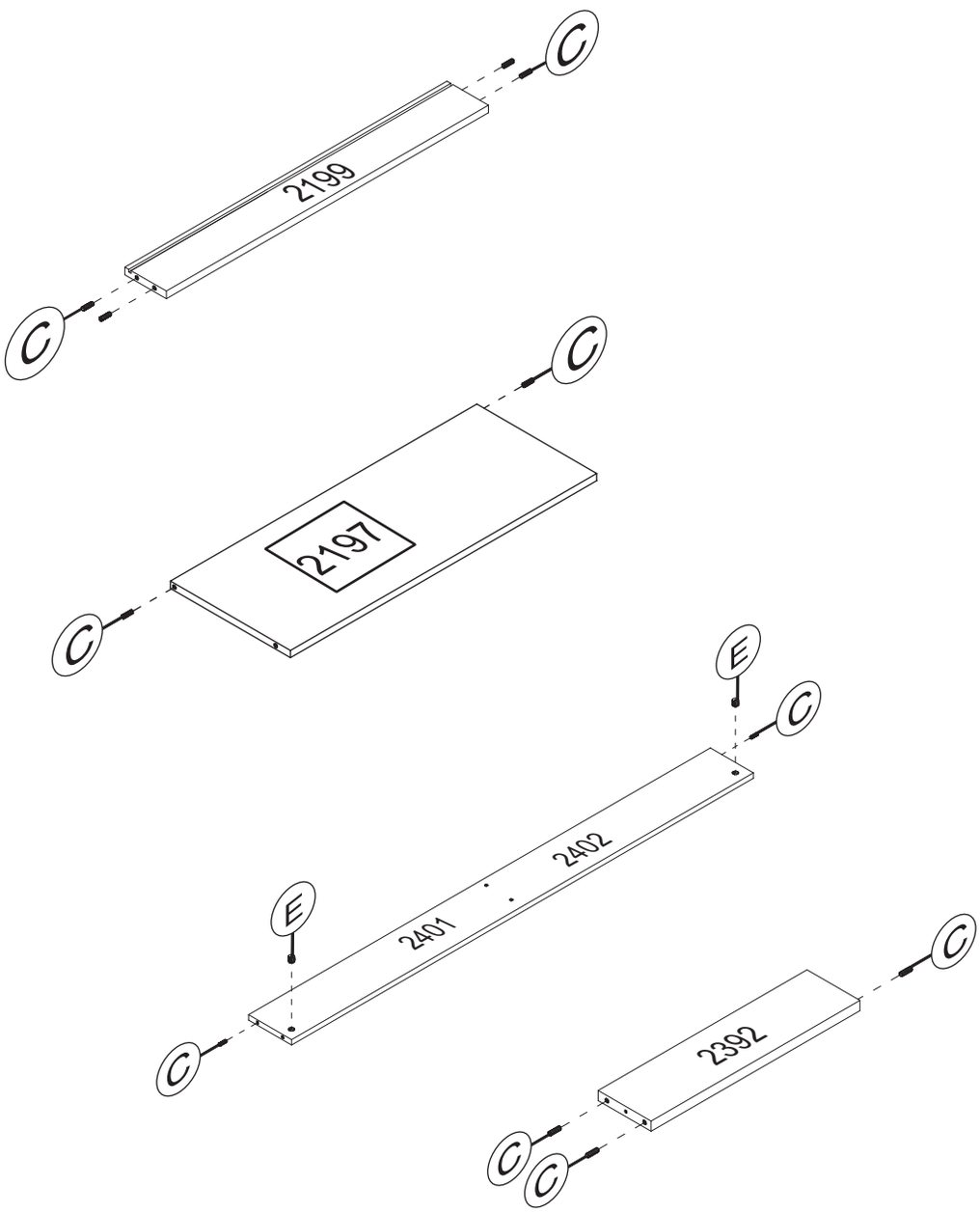

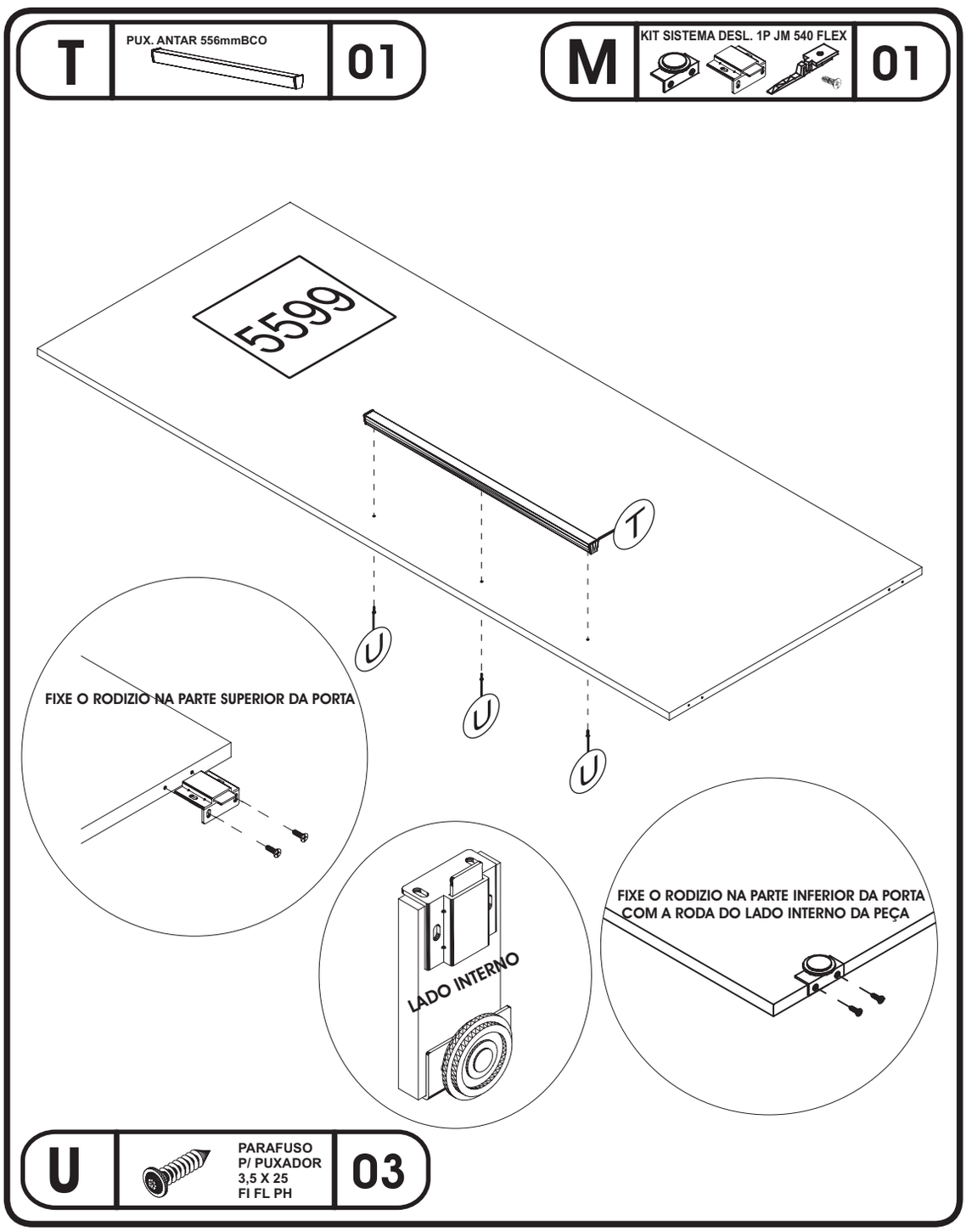
T
PUX. ANTAR 556mmBCO
01
M
KIT SISTEMA DESL. 1P JM 540 FLEX
01
5599
T
U
U
U
FIXE O RODIZIO NA PARTE SUPERIOR DA PORTA
LADO INTERNO
FIXE O RODIZIO NA PARTE INFERIOR DA PORTA
COM A RODA DO LADO INTERNO DA PEÇA
U
PARAFUSO
P/ PUXADOR
3,5 X 25
FI FL PH
03

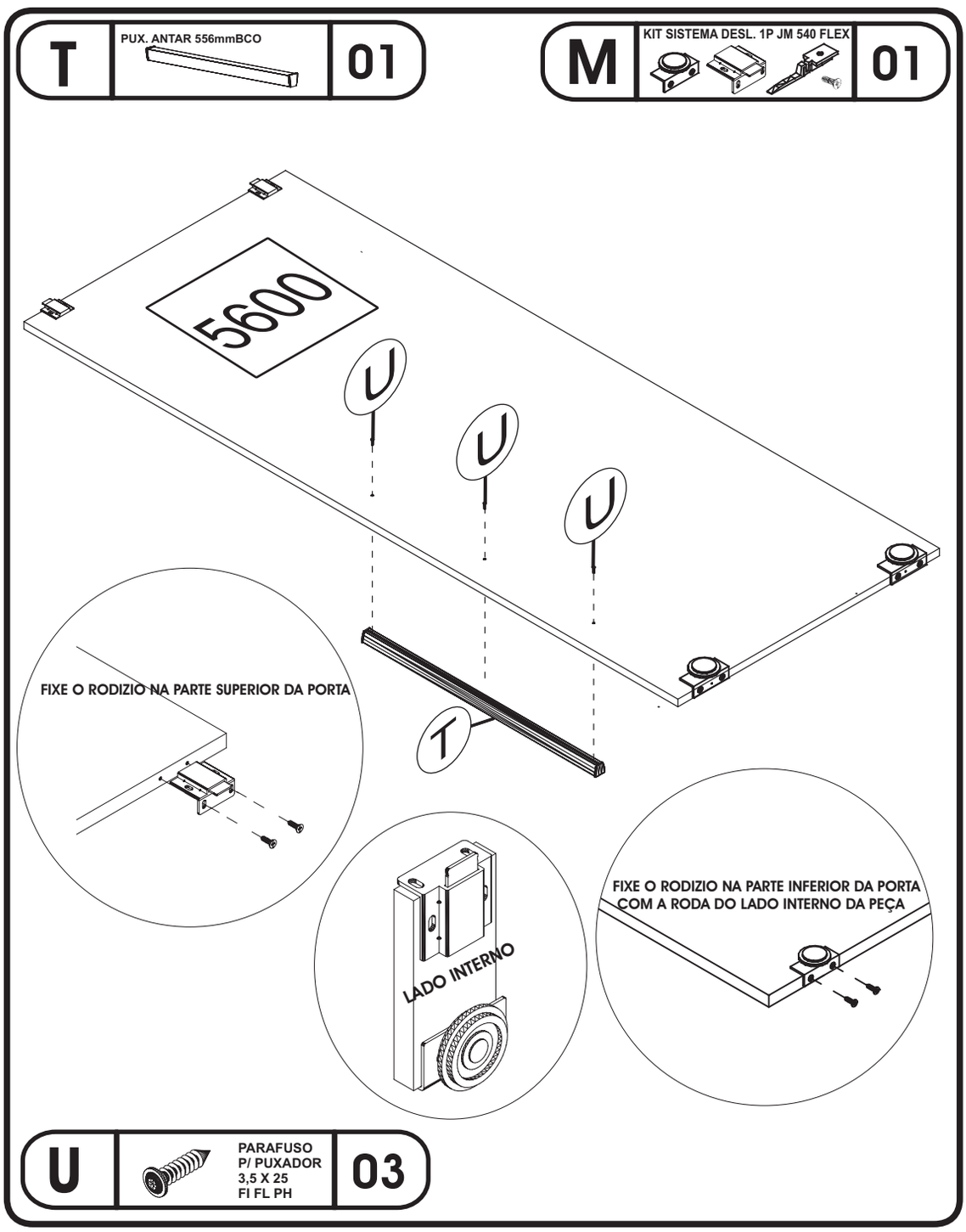
T
PUX. ANTAR 556mmBCO
01
M
KIT SISTEMA DESL. 1P JM 540 FLEX
01
5600
U
U
U
T
FIXE O RODIZIO NA PARTE SUPERIOR DA PORTA
LADO INTERNO
FIXE O RODIZIO NA PARTE INFERIOR DA PORTA
COM A RODA DO LADO INTERNO DA PEÇA
U
PARAFUSO
P/ PUXADOR
3,5 X 25
FI FL PH
03

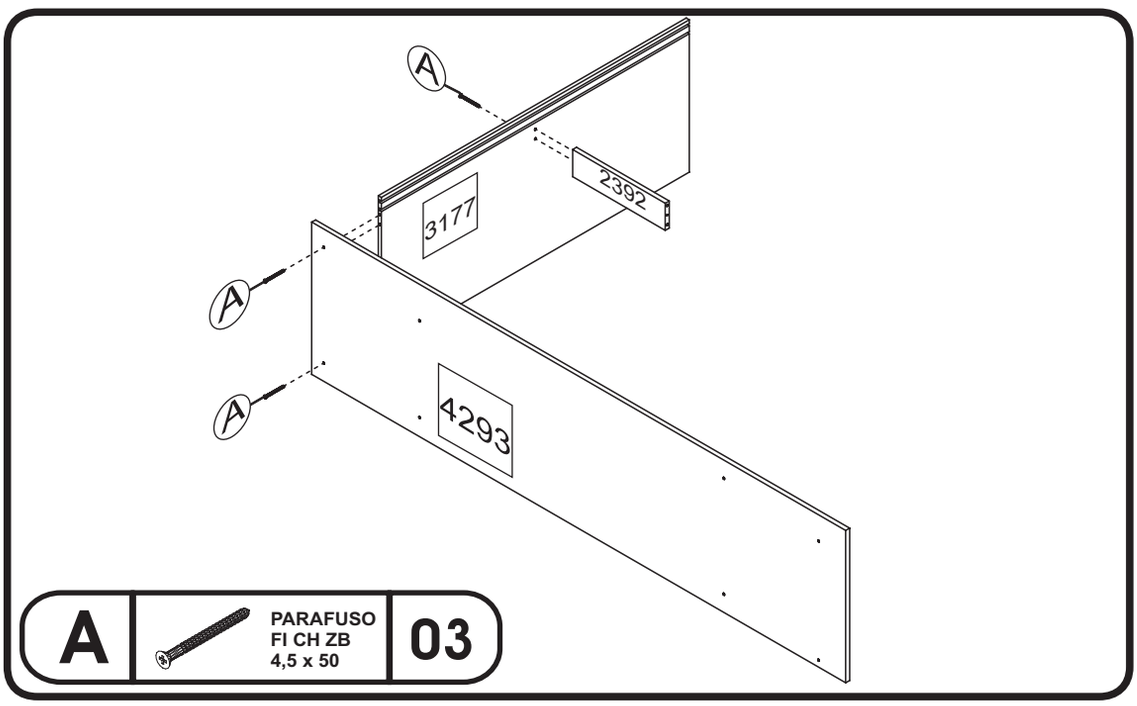
A
2392
3177
A
A
4293
A
PARAFUSO
FI CH ZB
4,5 x 50
03

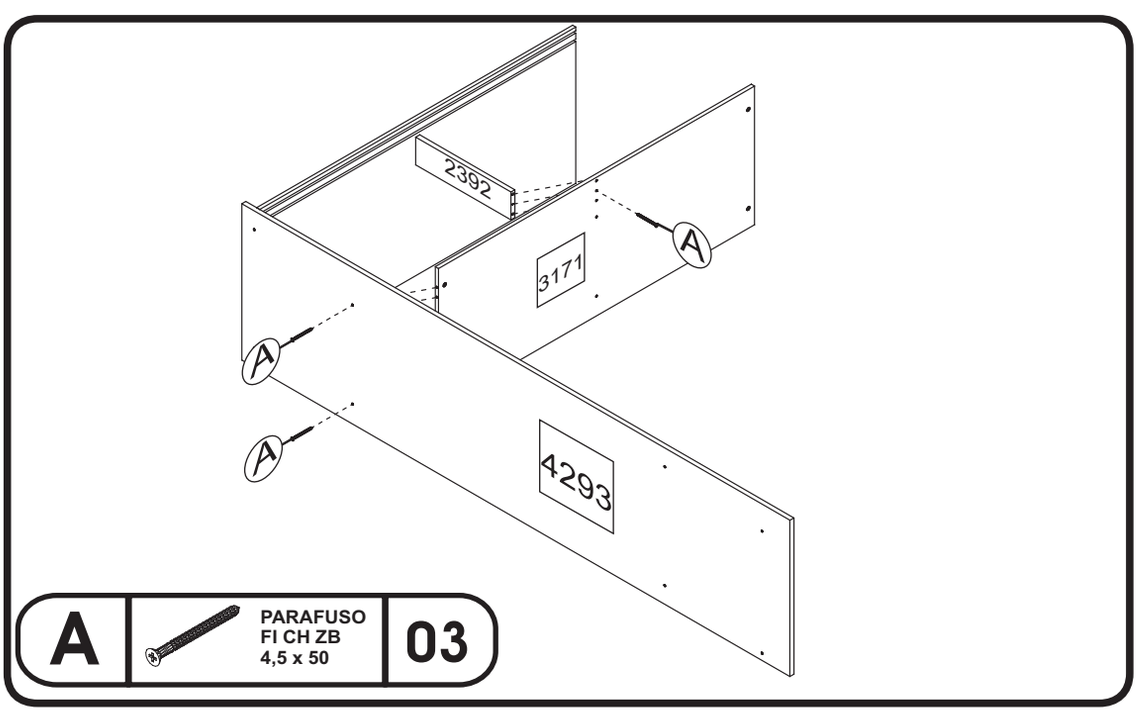
2392
A
3171
A
A
4293
A
PARAFUSO
FI CH ZB
4,5 x 50
03

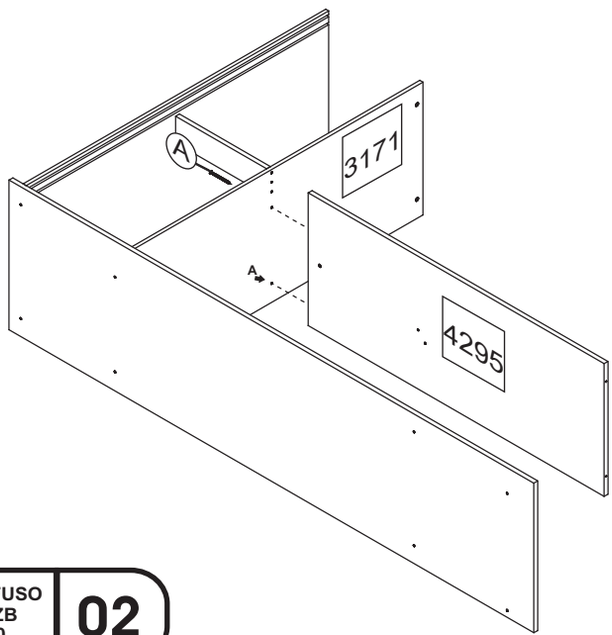

A	PARAFUSO FI CH ZB 4,5 x 50	02

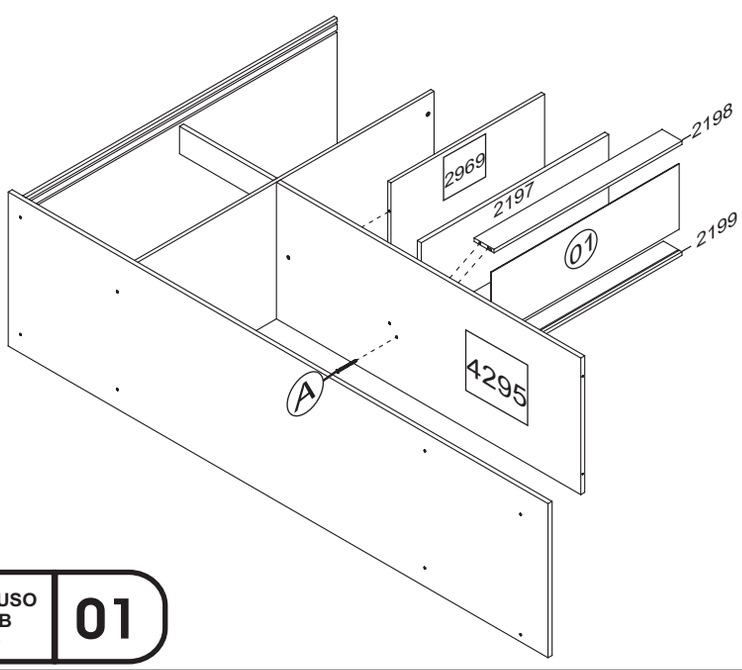

A	PARAFUSO FI CH ZB 4,5 x 50	01

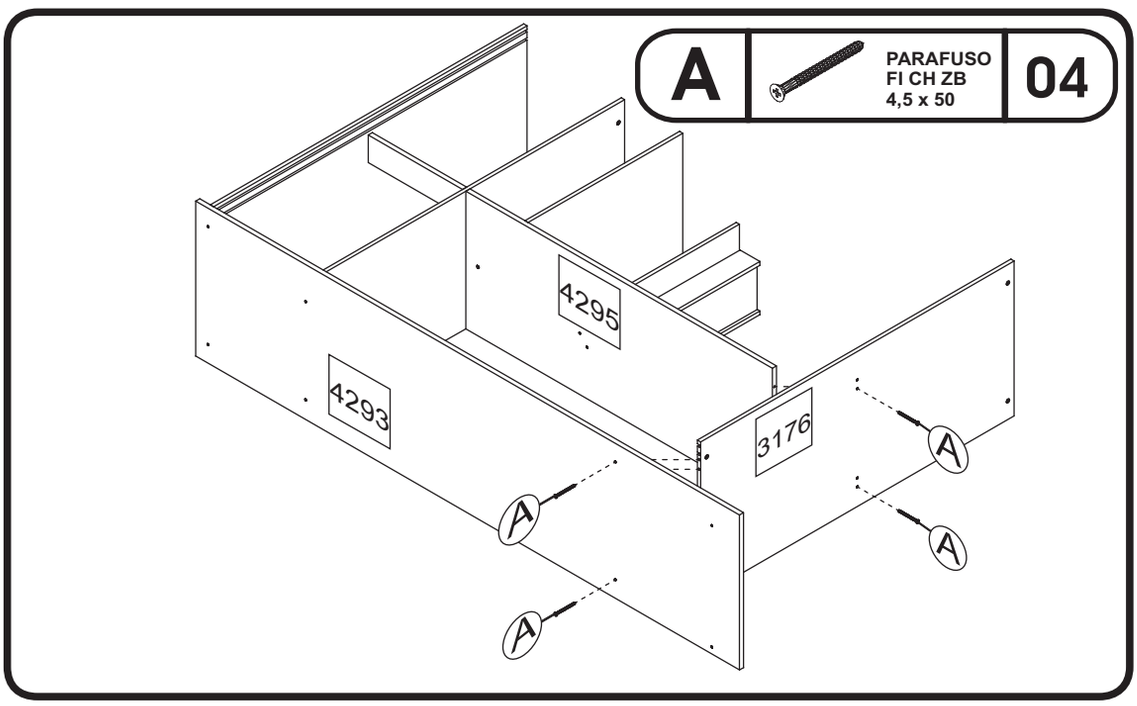
A
PARAFUSO
FI CH ZB
4,5 x 50
04
4295
4293
3176
A
A
A
A

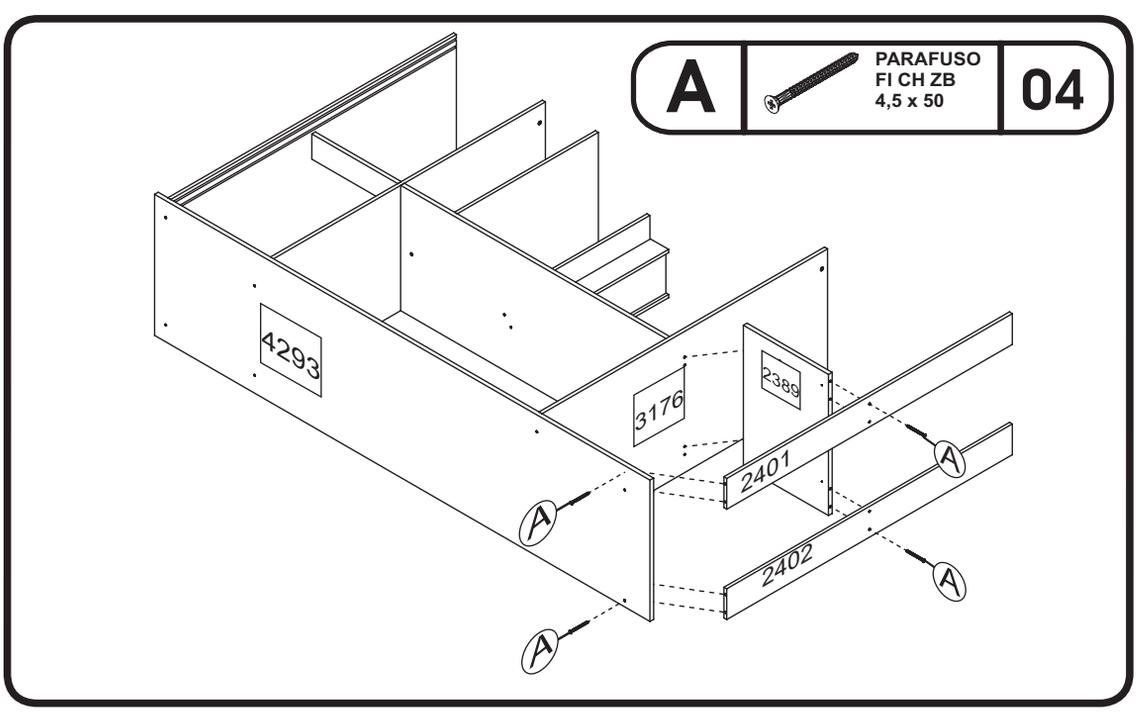
A
PARAFUSO
FI CH ZB
4,5 x 50
04
4293
3176
2389
2401
2402
A
A
A
A

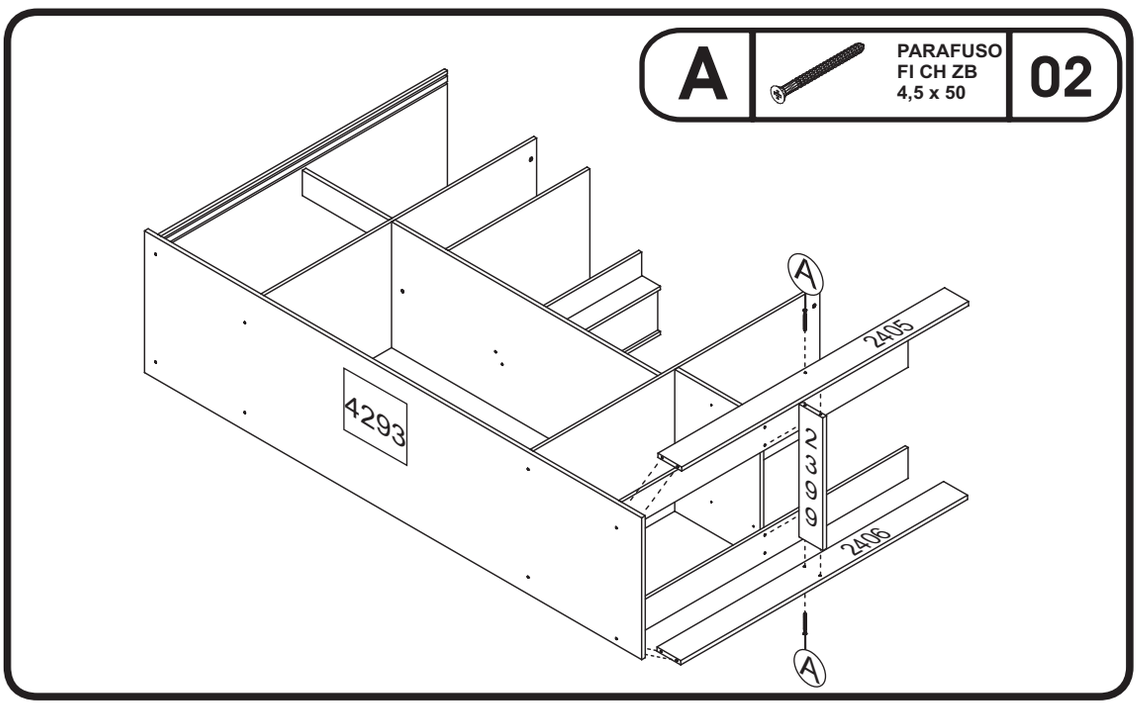
A
PARAFUSO
FI CH ZB
4,5 x 50
02
4293
2405
2406
A
A

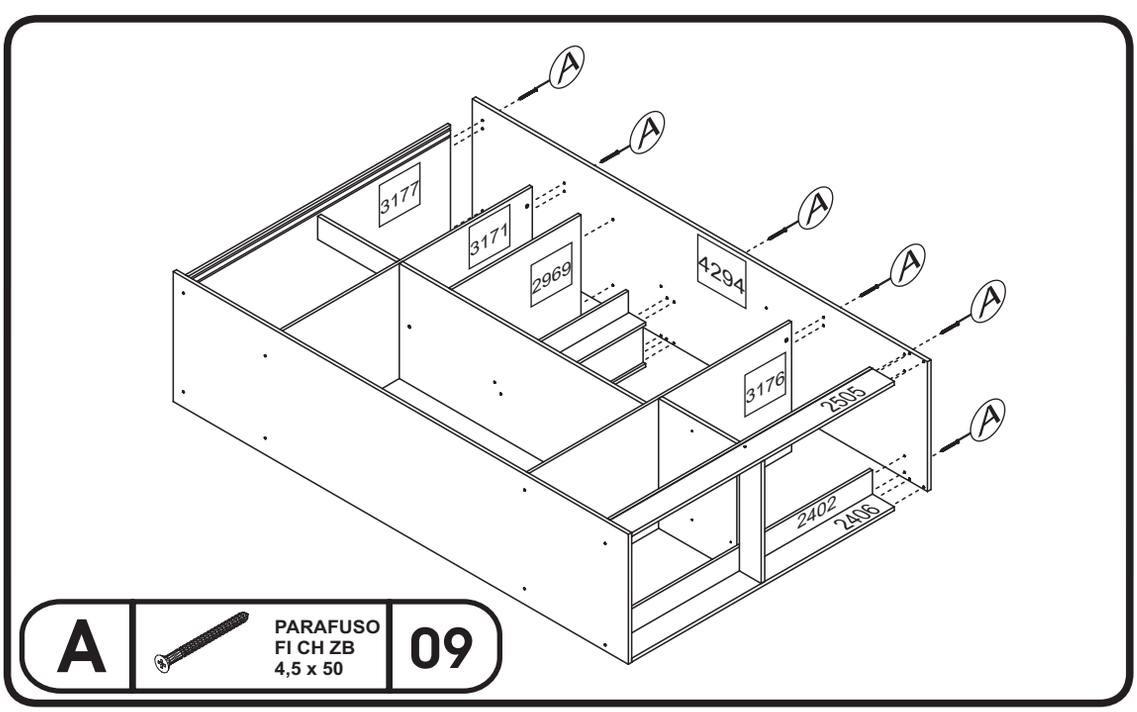
A
A
A
A
A
A
3177
3171
2969
4294
3176
2505
2402
2406
A
PARAFUSO
FI CH ZB
4,5 x 50
09

H	PREGO 10 x 10	60

R	FIXADOR DE FUNDO	12

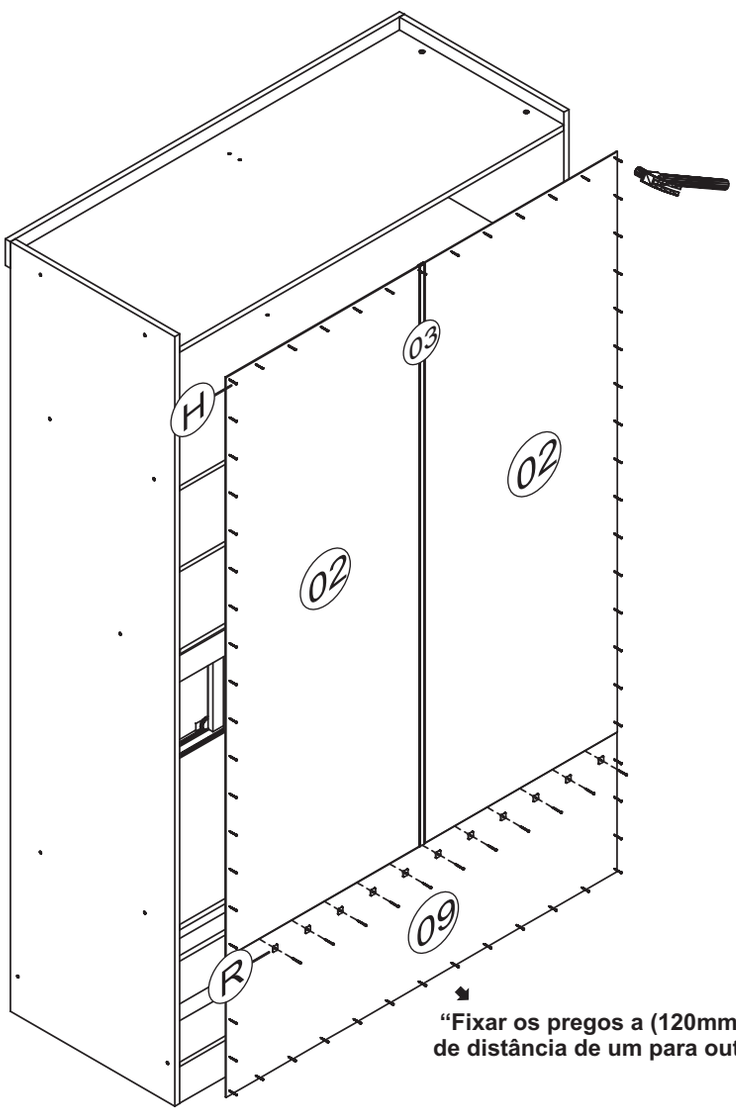

“Fixar os pregos a (120mm) de distância de um para outro”

L	TAPA FURO 10MM	08
N	DISPOSITIVO DE FIXAÇÃO	03

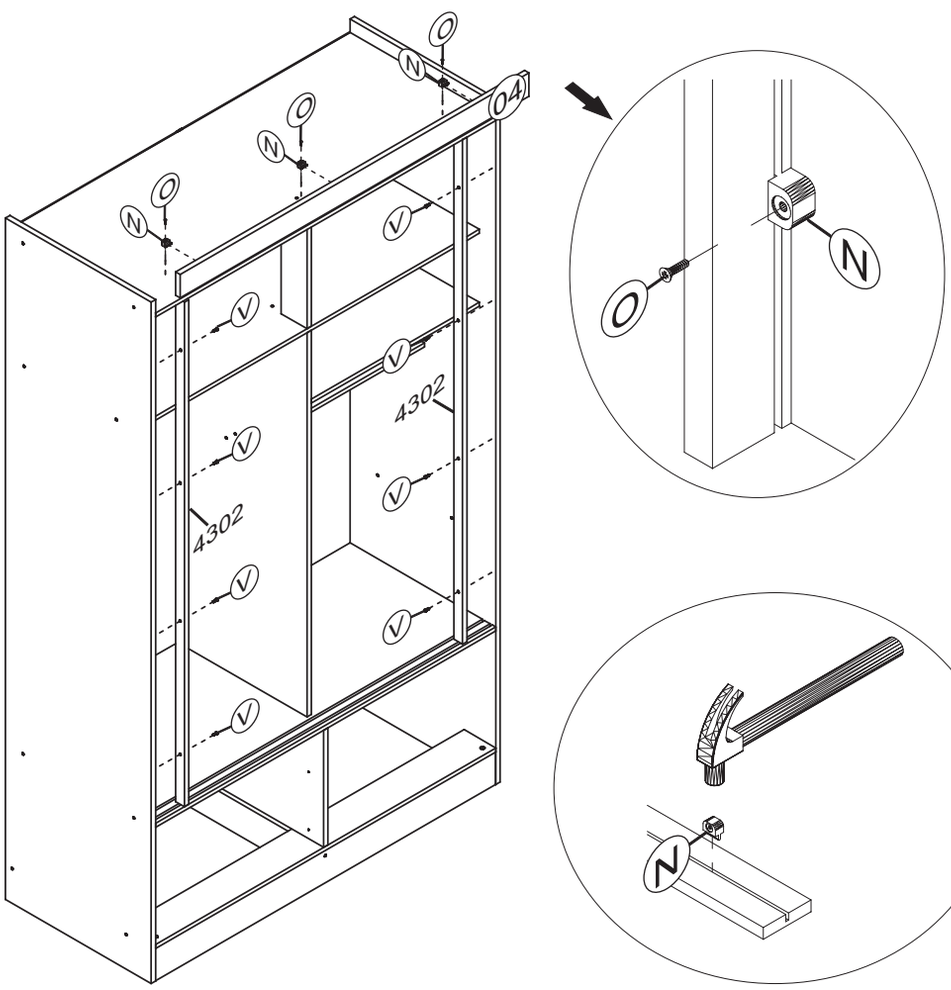

O	PARAFUSO P/ DISPOSITIVO FIXAÇÃO 3,5 X 20 FI FL PH	03
V	PARAFUSO P/ VISTA FI CH PH 4,0 x 20	08

B	PARAFUSO FI CH PH 4,0 x 14	16
C	CAVLHA MADEIRA 6 x 25	16
F	PUXADOR TULIPA PONTUAL BCO C/ PARAFUSO	04

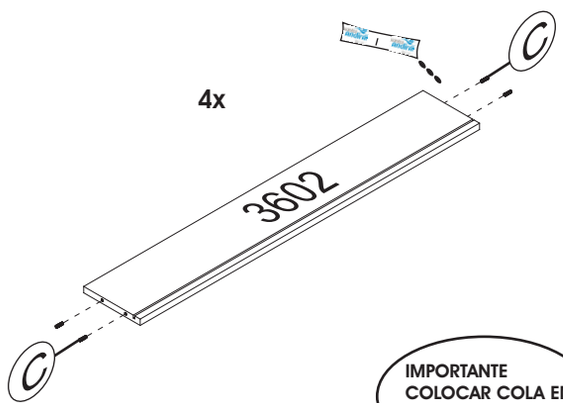

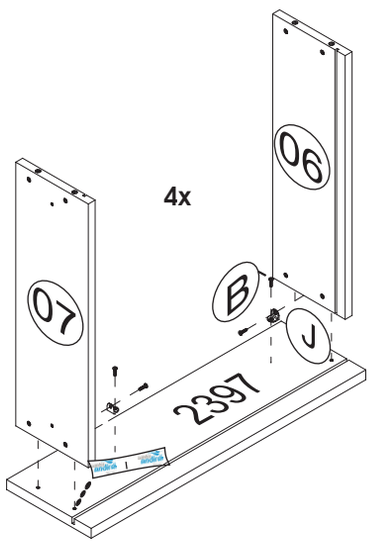

IMPORTANTE
COLOCAR COLA EM
TODAS AS CAVILHAS

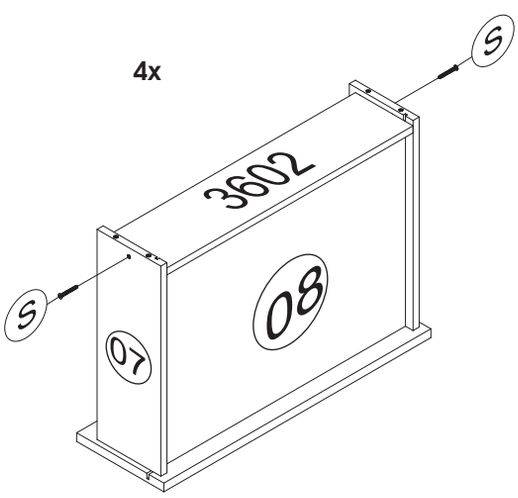

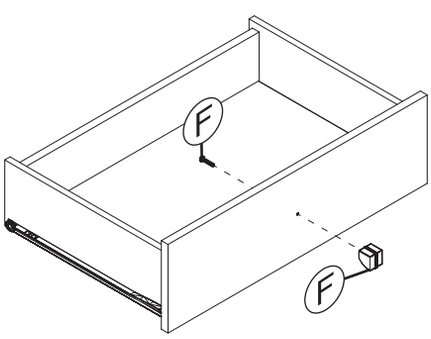

J	CANTONEIRA P/ GAVETA	08
S	PARAFUSO FI CH PH 3,5 x 35	08